7, ул. Автогенная, г. Харьков, 61099, Украина. Тел.: (+38-057) 728-1244, 728-1241. Факс: (+38-057) 728-1243, (+38-0572) 946-830
E-mail: market@yuzhcable.com.ua

АПвЭгаП-110 1х1200
ТУ У 31.3-00214534-060:2011

Кабели силовые с алюминиевой ТПЖ, изоляцией из сшитого полиэтилена, продольной и поперечной герметизацией экрана и наружной оболочкой из полиэтилена

Кабелю этой марки соответствуют аналоги иностранного производства:
NA2XS(FL)2Y (DE) • A2XS(FL)2Y (DE) • AHXCHBMK (FI) • Al/XLPE/CWS/LW/MDPE (GB) • XRUHAKXS (PL) • АПвП2г (RU)
Технические требования к кабелям соответствуют IEC 60840

Кабели применяются для прокладки:
- *в земле (траншеях)*
- *в сырых, частично затапливаемых помещениях*
- *в грунтах с повышенной влажностью*
- *в несудоходных водоемах*
- *в воздухе, в т.ч. в кабельных сооружениях, при условии обеспечения дополнительных средств противопожарной защиты*

Возможно изготовление кабелей с экструдированным полупроводящим слоем по наружной оболочке.
Пример записи при заказе:
АПвЭгаП-П–110 1х1200/95 ТУ У 31.3-00214534-060:2011
Экструдированный полупроводящий слой по наружной оболочке обеспечивает возможность корректного испытания кабельной линии с участками подземной прокладки в полимерных трубах.

Возможно изготовление кабелей с интегрированным волоконно-оптическим модулем.
Пример записи при заказе:
АПвЭгаП-110 1х1200/95 (ОМ) ТУ У 31.3-00214534-060:2011
В совокупности с системой DTS, интегрированный волоконно-оптический модуль может выполнять роль распределенного датчика температуры кабельной линии.

Возможно изготовление кабеля с герметизированной токопроводящей жилой.
Пример записи при заказе:
АПвЭгаП-110 1х1200/95 (г) ТУ У 31.3-00214534-060:2011

© 2024 ПАО «Завод Южкабель». © 2024 А. Кеворкян

110104-110000001200

7, ул. Автогенная, г. Харьков, 61099, Украина. Тел.: (+38-057) 728-1244, 728-1241. Факс: (+38-057) 728-1243, (+38-0572) 946-830
E-mail: market@yuzhcable.com.ua

АПвЭгаП-110 1х1200
ТУ У 31.3-00214534-060:2011

Кабели силовые с алюминиевой ТПЖ, изоляцией из сшитого полиэтилена, продольной и поперечной герметизацией экрана и наружной оболочкой из полиэтилена

ТЕХНИЧЕСКИЕ ХАРАКТЕРИСТИКИ

Номинальное напряжение	кВ	110
Максимальное напряжение	кВ	126
Номинальное сечение токопроводящей жилы	мм^2	1200
Минимальное сечение экрана	мм^2	95
Уровень частичных разрядов при номинальном напряжении, не более	pC	6
Допустимый ток короткого замыкания по экрану минимального сечения	кА	14.2
Максимально допустимый ток короткого замыкания по токопроводящей жиле	кА	113
Длительно допустимые токовые нагрузки при прокладке в воздухе *		
• *треугольником с заземлением экрана с двух сторон*	А	1245
• *треугольником с заземлением экрана с одной стороны или перекрестным заземлением экрана*	А	1395
• *плоскостью с заземлением экрана с двух сторон*	А	1216
• *плоскостью с заземлением экрана с одной стороны или перекрестным заземлением экрана*	А	1659
Длительно допустимые токовые нагрузки при прокладке в грунте *		
• *треугольником с заземлением экрана с двух сторон*	А	866
• *треугольником с заземлением экрана с одной стороны или перекрестным заземлением экрана*	А	1005
• *плоскостью с заземлением экрана с двух сторон*	А	746
• *плоскостью с заземлением экрана с одной стороны или перекрестным заземлением экрана*	А	1063
Максимально допустимая температура жилы		
• *длительно*	°С	+90
• *в аварийном режиме*	°С	+130
• *при коротком замыкании*	°С	+250
Диапазон рабочих температур	°С	-60 … +50
Минимальный радиус изгиба при прокладке	мм	1536
Расчетный наружный диаметр кабеля (справочно) **	мм	96
Масса (ориентировочно)	кг/км	10290
Расчетная строительная длина кабеля и масса брутто при поставке на барабанах	м, т	No 30УД-130: 606 • 9.1

Примечания:

При заказе строительную длину изделия необходимо согласовывать с изготовителем

** Длительно допустимые токовые нагрузки рассчитаны для следующих условий: температура жилы 90 °С, температура воздуха 30 °С, температура грунта 20 °С, фактор нагрузки 1.0, удельное тепловое сопротивление грунта 1.0 °К•м/Вт, глубина прокладки в грунте 1.5 м, при прокладке в плоскости расстояние между кабелями в свету равно диаметру кабеля, при прокладке треугольником кабели проложены вплотную*

*** Возможно отклонение наружного диаметра от расчетного до ± 10 %*

© 2024 ПАО «Завод Южкабель». © 2024 А. Кеворкян

110104-110000001200

7, ул. Автогенная, г. Харьков, 61099, Украина. Тел.: (+38-057) 728-1244, 728-1241. Факс: (+38-057) 728-1243, (+38-0572) 946-830
E-mail: market@yuzhcable.com.ua

АПвЭгаП-110 1х1200
ТУ У 31.3-00214534-060:2011

Кабели силовые с алюминиевой ТПЖ, изоляцией из сшитого полиэтилена, продольной и поперечной герметизацией экрана и наружной оболочкой из полиэтилена

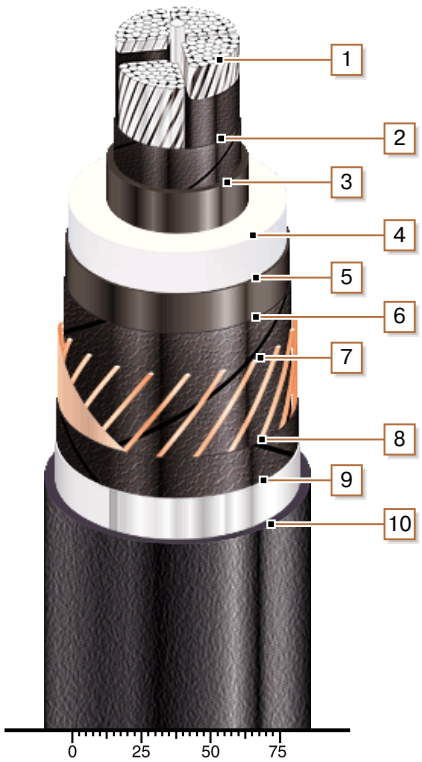

КОНСТРУКЦИЯ

1. Алюминиевая сегментная многопроволочная уплотненная токопроводящая жила

2. Слой обмотки полупроводящей водонабухающей лентой

3. Внутренний экструдированный полупроводящий слой

4. Изоляция из сшитого полиэтилена

5. Внешний экструдированный полупроводящий слой

6. Слой обмотки полупроводящей водонабухающей лентой

7. Медный экран

8. Слой обмотки полупроводящей водонабухающей лентой

9. Алюмополимерная лента

10. Наружная оболочка из полиэтилена или сополимера полиэтилена

Примечание: скрутка сегментов токопроводящей жилы на рисунке не показана

© 2024 ПАО «Завод Южкабель». © 2024 А. Кеворкян