7, ул. Автогенная, г. Харьков, 61099, Украина. Тел.: (+38-057) 728-1244, 728-1241. Факс: (+38-057) 728-1243, (+38-0572) 946-830
E-mail: market@yuzhcable.com.ua

ОЦБгПТ * 1 – 2
ТУ У 31.3-00214534-047:2005

Волоконно-оптические подвесные кабели с сердечником трубчатой конструкции, бронированные стальной гофрированной лентой, с наружной оболочкой из полиэтилена

Маркообразование:
ОЦБгПТ -[b] [c]1(1x[e])-2
[b] количество оптических волокон в кабеле, возможные значения:
• *2, 4, 6, 8, 10, 12, 14, 16, 18, 20, 24, 26, 28, 30, 32, 36, 40, 48*
[c] тип оптического волокна
• *E – одномодовое (ITU-T G.652B)*
• *A – одномодовые с расширенной рабочей полосой волн (ITU-T G.652D, ITU-T G.657A1)*
• *C – одномодовое с ненулевой смещенной дисперсией (ITU-T G.655)*
• *M – многомодовое с соотношением диаметров сердцевины и оболочки 50 : 125 мкм (ITU-T G.651)*
• *B – многомодовое с соотношением диаметров сердцевины и оболочки 62.5 : 125 мкм (IEC 60793-2)*
[e] количество оптических волокон в модуле:
• *1 … 48*

Возможно изготовление кабелей в климатическом исполнении ХЛ
Возможно изготовление кабелей с армирующими элементами (арамидными нитями) без бронирования, или комбинацией арамидных нитей с бронированием стальной гофрированной лентой
Возможно изготовление кабелей с диэлектрическим тросом (стеклопластиковым стержнем)
Возможно изготовление кабелей с наружной оболочкой из полимерной композиции, не распространяющей горение

Пример обозначения при заказе (соответствует рисунку конструкции):
ОЦБгПТ-8А1(1x8)-2 • ТУ У 31.3-00214534-047:2005

Кабели применяются для:
• *подвески и эксплуатации на опорах воздушных линий связи, городского электротранспорта и воздушных линиях электропередачи в условиях воздействия нагрузок от ветра, гололеда или их комбинации, а также между зданиями и сооружениями*

© 2024 ПАО «Завод Южкабель». © 2024 А. Кеворкян

501103-020010002012

7, ул. Автогенная, г. Харьков, 61099, Украина. Тел.: (+38-057) 728-1244, 728-1241. Факс: (+38-057) 728-1243, (+38-0572) 946-830
E-mail: market@yuzhcable.com.ua

ОЦБгПТ * 1 – 2
ТУ У 31.3-00214534-047:2005

Волоконно-оптические подвесные кабели с сердечником трубчатой конструкции, бронированные стальной гофрированной лентой, с наружной оболочкой из полиэтилена

ТЕХНИЧЕСКИЕ ХАРАКТЕРИСТИКИ

Количество оптических волокон в кабеле	шт.	2 … 48
Электрическое сопротивление изоляции оболочки, не менее	МОм • км	2000
Допустимое растягивающее усилие	кН	2
Допустимое раздавливающее усилие, не менее	Н/10 см	2000
Диапазон рабочих температур	°С	-40 … +60
Диапазон рабочих температур в исполнении ХЛ	°С	-60 … +60
Масса кабеля (ориентировочно, в зависимости от конструкции)	кг/км	94 … 95
Расчетный наружный диаметр кабеля (справочно) **	мм	8.1
Ширина кабеля с элементом подвеса (справочно)	мм	15.3
Минимальный радиус изгиба при прокладке	мм	162
Расчетная строительная длина кабеля и масса брутто при поставке на барабанах ***	м, т	No 10a: **** 4000 • 0.5

Примечания:

При заказе строительную длину изделия необходимо согласовывать с изготовителем

*** Возможно отклонение наружного диаметра от расчетного до ± 10 %*

**** Вариант поставки на неполном барабане*

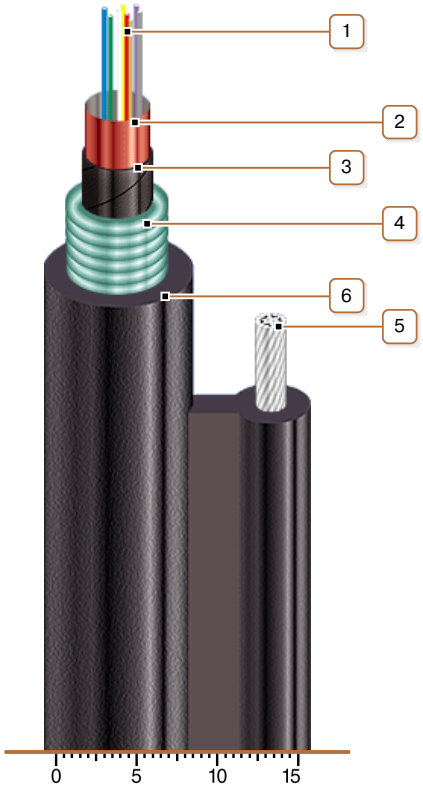

КОНСТРУКЦИЯ

1. Оптические волокна

2. Трубка волоконно-оптического модуля

3. Слой обмотки водоблокирующей лентой или нитью

4. Броня из гофрированной стальной ленты, ламинированной полиэтиленом

Примечание: Возможно изготовление кабелей с армирующими элементами (арамидными нитями) без бронирования, или комбинацией арамидных нитей с бронированием стальной гофрированной лентой

5. Выносной силовой элемент (трос)

Примечание: Возможно изготовление кабелей с диэлектрическим тросом (стеклопластиковым стержнем)

6. Наружная оболочка из полиэтилена

Примечание: Возможно изготовление кабелей с наружной оболочкой из полимерной композиции, не распространяющей горение

© 2024 ПАО «Завод Южкабель». © 2024 А. Кеворкян