500601-035080032096

7, ул. Автогенная, г. Харьков, 61099, Украина. Тел.: (+38-057) 728-1244, 728-1241. Факс: (+38-057) 728-1243, (+38-0572) 946-830
E-mail: market@yuzhcable.com.ua

ОАрБгП * 8 – 3.5
ТУ У 31.3-00214534-036-2004

Волоконно-оптические кабели с сердечником модульной конструкции, армированные арамидными нитями, бронированные стальной гофрированной лентой, с наружной оболочкой из полиэтилена

Маркообразование:
ОАрБгП-[a]-[b] [c]8(8x[e])-3.5
[a] центральный силовой элемент:
- *С – стальной*
- *без обозначения – диэлектрический*

[b] количество оптических волокон в кабеле, возможные значения:
- *32, 48, 64, 80, 96, 104, 112, 120, 128*

[c] тип оптического волокна
- *E – одномодовое (ITU-T G.652B)*
- *A – одномодовые с расширенной рабочей полосой волн (ITU-T G.652D, ITU-T G.657A1)*
- *C – одномодовое с ненулевой смещенной дисперсией (ITU-T G.655)*
- *M – многомодовое с соотношением диаметров сердцевины и оболочки 50 : 125 мкм (ITU-T G.651)*
- *B – многомодовое с соотношением диаметров сердцевины и оболочки 62.5 : 125 мкм (IEC 60793-2)*

[e] количество оптических волокон в модуле:
- *1 … 16*

Возможно изготовление кабелей в климатическом исполнении ХЛ
Возможно изготовление кабелей со стальным силовым элементом
Возможно изготовление кабелей с заполнением сердечника гидрофобным гелем или с «сухим сердечником» (с водоблокирующими нитями и лентами)
Возможно изготовление кабелей с количеством элементов сердечника до 18 включительно

Пример обозначения при заказе (соответствует рисунку конструкции):
ОАрБгП-64А8(8x8)-3.5 • ТУ У 31.3-00214534-036-2004

Кабели применяются для:
- *прокладки в грунтах всех групп, в том числе в грунтах с низкой, средней и высокой коррозионной активностью и на территориях, зараженных грызунами, кроме грунтов, подвергаемых мерзлотным и другим деформациям, а также в кабельной канализации, блоках, и т.п.*

© 2024 ПАО «Завод Южкабель». © 2024 А. Кеворкян

500601-035080032096

7, ул. Автогенная, г. Харьков, 61099, Украина. Тел.: (+38-057) 728-1244, 728-1241. Факс: (+38-057) 728-1243, (+38-0572) 946-830
E-mail: market@yuzhcable.com.ua

ОАрБгП * 8 – 3.5
ТУ У 31.3-00214534-036-2004

Волоконно-оптические кабели с сердечником модульной конструкции, армированные арамидными нитями, бронированные стальной гофрированной лентой, с наружной оболочкой из полиэтилена

ТЕХНИЧЕСКИЕ ХАРАКТЕРИСТИКИ

Кол-во элементов сердечника	шт.	8
Количество оптических волокон в кабеле	шт.	32 … 128
Электрическое сопротивление изоляции оболочки, не менее	МОм • км	2000
Допустимое растягивающее усилие	кН	3.5
Допустимое раздавливающее усилие, не менее	Н/10 см	3000
Диапазон рабочих температур	°С	-40 … +60
Диапазон рабочих температур в исполнении ХЛ	°С	-60 … +60
Масса кабеля (ориентировочно, в зависимости от конструкции)	кг/км	240 … 275
Расчетный наружный диаметр кабеля (справочно, в зависимости от конструкции) **	мм	17 … 19
Минимальный радиус изгиба при прокладке	мм	380

Примечания:

При заказе строительную длину изделия необходимо согласовывать с изготовителем

*** Возможно отклонение наружного диаметра от расчетного до ± 10 %*

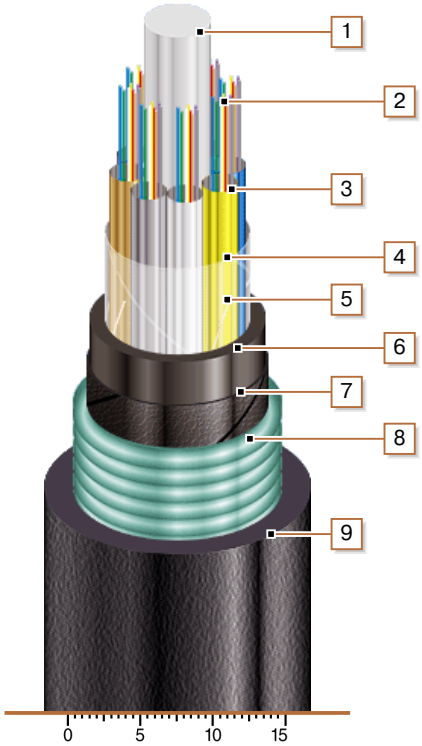

КОНСТРУКЦИЯ

1. *Центральный диэлектрический силовой элемент*
2. *Оптические волокна*
3. *Трубка волоконно-оптического модуля*
4. *Обмотка ПЭТ пленкой*
5. *Слой арамидных нитей*
6. *Внутренняя оболочка из полиэтилена*
7. *Слой обмотки водоблокирующей лентой или нитью*
8. *Броня из гофрированной стальной ленты, ламинированной полиэтиленом*
9. *Наружная оболочка из полиэтилена*

Примечание: скрутка оптических модулей на рисунке не показана

© 2024 ПАО «Завод Южкабель». © 2024 А. Кеворкян