7, ул. Автогенная, г. Харьков, 61099, Украина. Тел.: (+38-057) 728-1244, 728-1241. Факс: (+38-057) 728-1243, (+38-0572) 946-830
E-mail: market@yuzhcable.com.ua

ОАрП * 6 – 10
ТУ У 31.3-00214534-036-2004

Волоконно-оптические кабели с сердечником модульной конструкции, армированные арамидными нитями, с наружной оболочкой из полиэтилена

Маркообразование:
ОАрП-[a]-[b] [c]6([d]x[e]+[f])-10
[a] центральный силовой элемент:
• *С – стальной*
• *без обозначения – диэлектрический*
[b] количество оптических волокон в кабеле, возможные значения:
• *4, 6, 8, 10, 12, 16, 18, 20, 22, 24, 28, 30, 32, 36, 40, 48, 60, 72, 78, 84, 90, 96*
[c] тип оптического волокна
• *Е – одномодовое (ITU-T G.652B)*
• *А – одномодовые с расширенной рабочей полосой волн (ITU-T G.652D, ITU-T G.657A1)*
• *С – одномодовое с ненулевой смещенной дисперсией (ITU-T G.655)*
• *М – многомодовое с соотношением диаметров сердцевины и оболочки 50 : 125 мкм (ITU-T G.651)*
• *В – многомодовое с соотношением диаметров сердцевины и оболочки 62.5 : 125 мкм (IEC 60793-2)*
[d] 1 … 6 – количество оптических модулей в кабеле
[e] количество оптических волокон в модуле:
• *1 … 16*
[f] количество изолированных медных жил в кабеле
Оптические модули дополняются кордельными заполнителями до полного количества элементов сердечника

Возможно изготовление кабелей с двумя медными изолированными жилами дистанционного питания вместо двух кордельных заполнителей
Возможно изготовление кабелей в климатическом исполнении ХЛ
Возможно изготовление кабелей с заполнением сердечника гидрофобным гелем или с «сухим сердечником» (с водоблокирующими нитями и лентами)
Возможно изготовление кабелей с количеством элементов сердечника до 18 включительно

Пример обозначения при заказе (соответствует рисунку конструкции):
ОАрП-32А6(4х8+2)-10 • ТУ У 31.3-00214534-036-2004

Кабели применяются для:
• *подвески между зданиями и сооружениями, по энергетическим подстанциям, на опорах контактной сети, линий связи и осветительной сети, на опорах ЛЭП*

© 2024 ПАО «Завод Южкабель». © 2024 А. Кеворкян

500301-100060004072

7, ул. Автогенная, г. Харьков, 61099, Украина. Тел.: (+38-057) 728-1244, 728-1241. Факс: (+38-057) 728-1243, (+38-0572) 946-830
E-mail: market@yuzhcable.com.ua

ОАрП * 6 – 10
ТУ У 31.3-00214534-036-2004

Волоконно-оптические кабели с сердечником модульной конструкции, армированные арамидными нитями, с наружной оболочкой из полиэтилена

ТЕХНИЧЕСКИЕ ХАРАКТЕРИСТИКИ

Кол-во элементов сердечника	шт.	6
Количество оптических волокон в кабеле	шт.	4 … 96
Электрическое сопротивление изоляции оболочки, не менее	МОм • км	2000
Допустимое растягивающее усилие	кН	10
Допустимое раздавливающее усилие, не менее	Н/10 см	3000
Диапазон рабочих температур	°С	-40 … +60
Диапазон рабочих температур в исполнении ХЛ	°С	-60 … +60
Масса кабеля (ориентировочно, в зависимости от конструкции)	кг/км	160 … 175
Расчетный наружный диаметр кабеля (справочно, в зависимости от конструкции) **	мм	15 … 16
Минимальный радиус изгиба при прокладке	мм	320
Расчетная строительная длина кабеля и масса брутто при поставке на барабанах ***	м, т	No 12a: 2060 • 0.5 No 14: 2790 • 0.6

Примечания:

При заказе строительную длину изделия необходимо согласовывать с изготовителем

*** Возможно отклонение наружного диаметра от расчетного до ± 10 %*

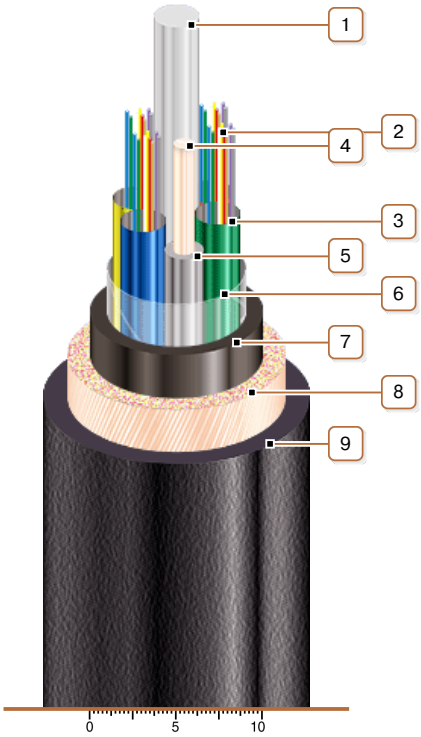

КОНСТРУКЦИЯ

1. *Центральный диэлектрический силовой элемент*
2. *Оптические волокна*
3. *Трубка волоконно-оптического модуля*
4. *Медная жила дистанционного питания*
5. *Изоляция из полиэтилена*
6. *Обмотка ПЭТ пленкой*
7. *Внутренняя оболочка из полиэтилена*
8. *Слой арамидных нитей*
9. *Наружная оболочка из полиэтилена*

Примечания:
- *Скрутка оптических модулей на рисунке не показана.*
- *Возможно изготовление кабелей с двумя медными изолированными жилами дистанционного питания вместо двух кордельных заполнителей*
- *Возможно изготовление кабелей с заполнением сердечника гидрофобным гелем или с «сухим сердечником» (с водоблокирующими нитями и лентами)*
- *Возможно изготовление кабелей с количеством элементов сердечника до 18 включительно*

© 2024 ПАО «Завод Южкабель». © 2024 А. Кеворкян