280601-066005000075

7, ул. Автогенная, г. Харьков, 61099, Украина. Тел.: (+38-057) 728-1244, 728-1241. Факс: (+38-057) 728-1243, (+38-0572) 946-830
E-mail: market@yuzhcable.com.ua

# РПШЭк 5 х 0.75
# ТУ 16-505.670-74

Провода для радио- и электроустановок, экранированные, коррозионностойкие, с медными ТПЖ, с изоляцией из полиэтилена, с наружной оболочкой из ПВХ пластиката

Применяются для:

- *монтажа радио- и электроустановок на номинальное напряжение до 660 В переменного тока частоты до 400 Гц или 1000 В постоянного тока*

Код пожарной безопасности в соответствии с ДСТУ 4809:2007: ПБ100000000
Изделия данной марки отвечают требованиям:

- *стойкость к распространению пламени при одиночной прокладке*

## ТЕХНИЧЕСКИЕ ХАРАКТЕРИСТИКИ

| | | |
|---|---|---|
| Номинальное напряжение | кВ | 0.66 |
| Число и номинальное сечение токопроводящих жил | мм$^2$ | 5 х 0.75 |
| Толщина изоляции | мм | 0.6 |
| Диапазон рабочих температур | °С | -40 ... +50 |
| Минимальный радиус изгиба при прокладке | мм | 122 |
| Наружный диаметр (номинальный, справочно) | мм | 12.2 |
| Масса (ориентировочно) | кг/км | 225 |

*Примечания:*

*При заказе строительную длину изделия необходимо согласовывать с изготовителем*

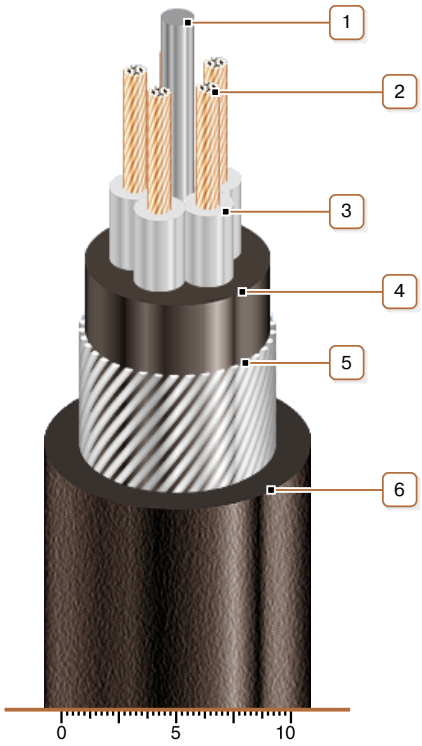


## КОНСТРУКЦИЯ

1. *Жгут из ПВХ пластиката*
2. *Медная многопроволочная токопроводящая жила*
3. *Изоляция из полиэтилена*
4. *Внутренняя оболочка из ПВХ пластиката*
5. *Экран из стальной оцинкованной проволоки*
6. *Наружная оболочка из ПВХ пластиката*

*Примечание: Скрутка токопроводящих жил на рисунке не показана*

© 2024 ПАО «Завод Южкабель». © 2024 А. Кеворкян