280301-038004000400

7, ул. Автогенная, г. Харьков, 61099, Украина. Тел.: (+38-057) 728-1244, 728-1241. Факс: (+38-057) 728-1243, (+38-0572) 946-830
E-mail: market@yuzhcable.com.ua

# ПВС 4 x 4
# ТУ У 31.3-00214534-059:2008

Провода соединительные, с медными ТПЖ, с изоляцией из ПВХ пластиката, с наружной оболочкой из ПВХ пластиката

Применяются для:

- *прокладки в сухих и влажных помещениях, для монтажа на распределительных щитах, в кабельных каналах, для скрытой и открытой проводки на стенах, в сетях на переменное напряжение до 380 В (для систем до 380/660 В)*
- *присоединения электроприборов и электроинструмента по уходу за жилищем и его ремонту, стиральных машин, холодильников и т. п., средств малой механизации для садоводства и огородничества и других подобных машин и приборов*

Код пожарной безопасности в соответствии с ДСТУ 4809:2007: ПБ100000000
Изделия данной марки отвечают требованиям:

- *стойкость к распространению пламени при одиночной прокладке*

## ТЕХНИЧЕСКИЕ ХАРАКТЕРИСТИКИ

| | | |
|---|---|---|
| Номинальное напряжение | кВ | 0.38 |
| Число и номинальное сечение токопроводящих жил | мм$^2$ | 4 x 4 |
| Толщина изоляции | мм | 0.8 |
| Длительно допустимый ток при прокладке в воздухе | А | 32 |
| Диапазон рабочих температур | °С | -15 ... +50 |
| Класс гибкости по ГОСТ 22483-77 | | 5 |
| Минимальный радиус изгиба при прокладке | мм | 61.5 |
| Наружный диаметр (номинальный, справочно) | мм | 12.3 |
| Масса (ориентировочно) | кг/км | 270 |

*Примечания:*

*При заказе строительную длину изделия необходимо согласовывать с изготовителем*

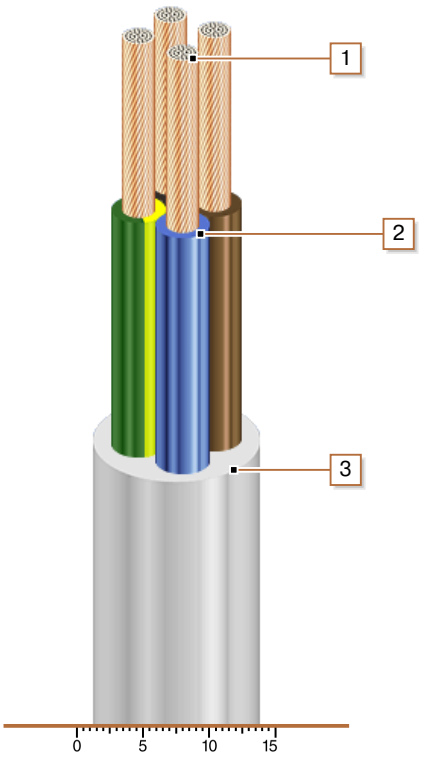


## КОНСТРУКЦИЯ

1. *Медная многопроволочная токопроводящая жила*
2. *Изоляция из ПВХ пластиката*
3. *Наружная оболочка из ПВХ пластиката*

*Примечание: скрутка токопроводящих жил на рисунке не показана*

© 2024 ПАО «Завод Южкабель». © 2024 А. Кеворкян