220902-050000000100

7, ул. Автогенная, г. Харьков, 61099, Украина. Тел.: (+38-057) 728-1244, 728-1241. Факс: (+38-057) 728-1243, (+38-0572) 946-830
E-mail: market@yuzhcable.com.ua

# КВКбШвнг 5х1
# ТУ У 31.3-00214534-057:2007

Кабели контрольные с медными ТПЖ, с изоляцией из ПВХ пластиката, бронированные круглой стальной проволокой, с защитным шлангом из ПВХ пластиката пониженной горючести

Кабели применяются для прокладки:
- *в помещениях, в сухих каналах и туннелях, в условиях агрессивной среды*
- *в местах, где возможны механические воздействия на кабель, в т.ч. незначительные растягивающие усилия*
- *в пучках*

Возможно изготовление кабелей в холодостойком исполнении (КВКбШвнг-ХЛ)
Возможно изготовление кабелей пониженной пожароопасности (КВКбШнгд), в т.ч. огнестойких (КВКбШнгд-FR) и холодостойких (КВКбШнгд-ХЛ)
Возможно изготовление кабелей с оболочкой из полимерной композиции, не содержащей галогенов (КВКбПнг-HF), в т.ч. огнестойких (КВКбПнг-FRHF)

Код пожарной безопасности в соответствии с ДСТУ 4809:2007: ПБ120000000
Изделия данной марки отвечают требованиям:
- *стойкость к распространению пламени при одиночной прокладке*
- *стойкость к распространению пламени при прокладке в пучках по категории А*

## ТЕХНИЧЕСКИЕ ХАРАКТЕРИСТИКИ

| | | |
|---|---|---|
| Номинальное напряжение (переменное / постоянное) | В | 660 / 1000 |
| Число и номинальное сечение токопроводящих жил | мм$^2$ | 5 x 1 |
| Диаметр проволоки в броне | мм | 0.3 |
| Минимальный радиус изгиба при прокладке | мм | 90 |
| Расчетный наружный диаметр (справочно) ** | мм | 12 |
| Масса (ориентировочно) | кг/км | 240 |
| Расчетная строительная длина кабеля и масса брутто при поставке на барабанах | м, т | No 10: 1650 • 0.5 |

*Примечания:*

*При заказе строительную длину изделия необходимо согласовывать с изготовителем*

*** Возможно отклонение наружного диаметра от расчетного до ± 10 %*

© 2024 ПАО «Завод Южкабель». © 2024 А. Кеворкян

220902-050000000100

7, ул. Автогенная, г. Харьков, 61099, Украина. Тел.: (+38-057) 728-1244, 728-1241. Факс: (+38-057) 728-1243, (+38-0572) 946-830
E-mail: market@yuzhcable.com.ua

# КВКбШвнг 5х1
# ТУ У 31.3-00214534-057:2007

Кабели контрольные с медными ТПЖ, с изоляцией из ПВХ пластиката, бронированные круглой стальной проволокой, с защитным шлангом из ПВХ пластиката пониженной горючести

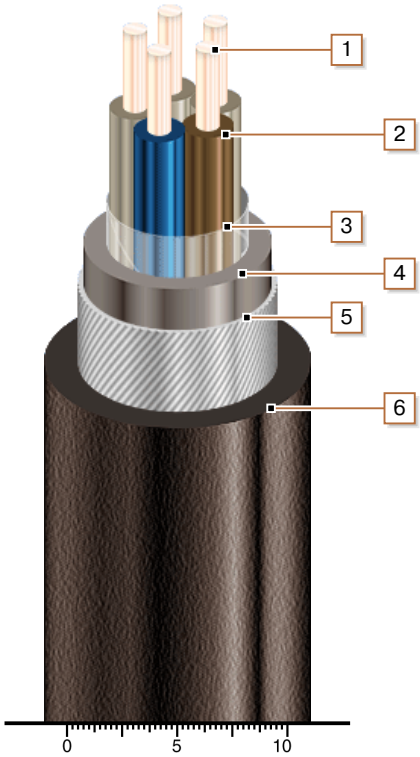


## КОНСТРУКЦИЯ

*1. Медная жила*

*2. Изоляция из ПВХ пластиката*

*3. Обмотка ПЭТ пленкой*

*4. Поясная изоляция из ПВХ пластиката*

*5. Броня из круглой стальной оцинкованной проволоки*

*6. Выпрессованый защитный шланг из ПВХ пластиката пониженной горючести*

*Примечание: скрутка токопроводящих жил на рисунке не показана*

© 2024 ПАО «Завод Южкабель». © 2024 А. Кеворкян