220301-040000000075

7, ул. Автогенная, г. Харьков, 61099, Украина. Тел.: (+38-057) 728-1244, 728-1241. Факс: (+38-057) 728-1243, (+38-0572) 946-830
E-mail: market@yuzhcable.com.ua

КВБбШв 4х0.75
ТУ У 27.3-00214534-103:2018

Кабели контрольные с медными ТПЖ, с изоляцией из ПВХ пластиката, бронированные двумя оцинкованными стальными лентами, с защитным шлангом из ПВХ пластиката

Кабели применяются для прокладки:
- *в помещениях, в сухих каналах и туннелях, в условиях агрессивной среды*
- *одиночной прокладкой*
- *в местах, где возможны механические воздействия на кабель, в т.ч. незначительные растягивающие усилия*

Возможно изготовление кабеля с внутренней оболочкой из полиэтилена
Возможно изготовление кабеля с неоцинкованной броней, покрытой слоем битума и ПЭТ пленкой

Код пожарной безопасности в соответствии с ДСТУ 4809:2007: ПБ100000000
Изделия данной марки отвечают требованиям:
- *стойкость к распространению пламени при одиночной прокладке*

ТЕХНИЧЕСКИЕ ХАРАКТЕРИСТИКИ

Номинальное напряжение (переменное / постоянное)	В	660 / 1000
Число и номинальное сечение токопроводящих жил	мм^2	4 x 0.75
Минимальный радиус изгиба при прокладке	мм	140
Расчетный наружный диаметр (справочно) **	мм	14
Масса (ориентировочно)	кг/км	310
Расчетная строительная длина кабеля и масса брутто при поставке на барабанах	м, т	No 10: 1210 • 0.5 No 12: 1670 • 0.6

Примечания:
При заказе строительную длину изделия необходимо согласовывать с изготовителем
*** Возможно отклонение наружного диаметра от расчетного до ± 10 %*

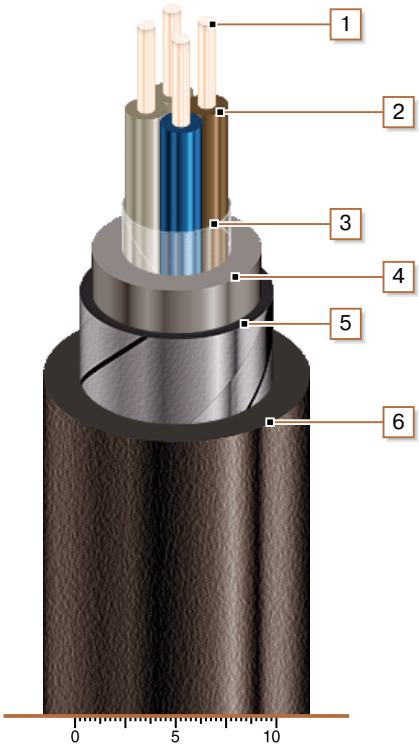

КОНСТРУКЦИЯ

1. *Медная жила*
2. *Изоляция из ПВХ пластиката*
3. *Обмотка ПЭТ пленкой*
4. *Поясная изоляция из ПВХ пластиката*
5. *Броня из двух стальных оцинкованных лент*
6. *Выпрессованый защитный шланг из ПВХ пластиката*

Примечание: скрутка токопроводящих жил на рисунке не показана

© 2024 ПАО «Завод Южкабель». © 2024 А. Кеворкян