180409-140350100000

7, ул. Автогенная, г. Харьков, 61099, Украина. Тел.: (+38-057) 728-1244, 728-1241. Факс: (+38-057) 728-1243, (+38-0572) 946-830
E-mail: market@yuzhcable.com.ua

# ВКВнг 4х35-1
# ТУ У 31.3-00214534-016-2003

Кабели силовые с медными ТПЖ, с изоляцией из ПВХ пластиката, бронированные круглой стальной проволокой, с наружной оболочкой из ПВХ пластиката пониженной горючести

Кабели применяются для прокладки:
- *в пучках*
- *в помещениях, в сухих каналах и туннелях, в условиях агрессивной среды*
- *в местах, где возможны значительные растягивающие усилия (при вертикальной прокладке, в насыпных, пучинистых, болотистых, многолетнемерзлых грунтах)*

Возможно изготовление кабелей с другим числом и другой конструкцией жил
Возможно изготовление одножильных кабелей с броней из алюминиевых проволок

Код пожарной безопасности в соответствии с ДСТУ 4809:2007: ПБ130000000
Изделия данной марки отвечают требованиям:
- *стойкость к распространению пламени при одиночной прокладке*
- *стойкость к распространению пламени при прокладке в пучках по категории В*

## ТЕХНИЧЕСКИЕ ХАРАКТЕРИСТИКИ

| | | |
|---|---|---|
| Номинальное напряжение | кВ | 1 |
| Число и номинальное сечение токопроводящих жил | мм$^2$ | 4 х 35 |
| Толщина фазной изоляции | мм | 1.2 |
| Диаметр проволоки в броне | мм | 1.4 |
| Длительно допустимые токовые нагрузки на переменном токе промышленной частоты * | | |
| • *при прокладке в воздухе* | А | 127 |
| • *при прокладке в грунте* | А | 146 |
| Максимально допустимая температура жилы | | |
| • *длительно* | °С | +70 |
| • *при коротком замыкании* | °С | +160 |
| Диапазон рабочих температур | °С | -50 ... +50 |
| Минимальный радиус изгиба при прокладке | мм | 192 |
| Расчетный наружный диаметр кабеля (справочно) ** | мм | 32 |
| Масса кабеля (ориентировочно) | кг/км | 2570 |
| Расчетная строительная длина кабеля и масса брутто при поставке на барабанах | м, т | No 14: 610 • 1.8<br>No 16а: 990 • 2.8<br>No 18: 1130 • 3.4 |

*Примечания:*

*При заказе строительную длину изделия необходимо согласовывать с изготовителем*

** Длительно допустимые токовые нагрузки рассчитаны при работе в четырехпроводных сетях с нагрузкой во всех жилах для следующих условий: температура воздуха плюс 25 °С, температура грунта плюс 15 °С, удельное тепловое сопротивление грунта 1.2 °К•м/Вт, глубина прокладки в грунте 0.7 м*

*** Возможно отклонение наружного диаметра от расчетного до ± 10 %*

© 2024 ПАО «Завод Южкабель». © 2024 А. Кеворкян

180409-140350100000

7, ул. Автогенная, г. Харьков, 61099, Украина. Тел.: (+38-057) 728-1244, 728-1241. Факс: (+38-057) 728-1243, (+38-0572) 946-830
E-mail: market@yuzhcable.com.ua

# ВКВнг 4х35-1
# ТУ У 31.3-00214534-016-2003

Кабели силовые с медными ТПЖ, с изоляцией из ПВХ пластиката, бронированные круглой стальной проволокой, с наружной оболочкой из ПВХ пластиката пониженной горючести

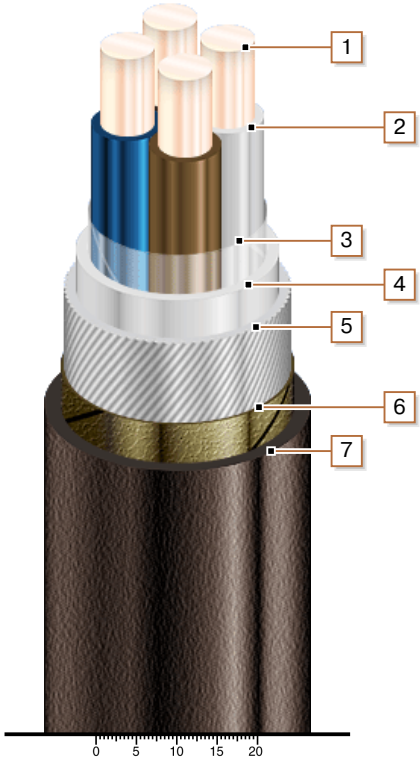


## КОНСТРУКЦИЯ

1. *Медная жила*
2. *Изоляция из ПВХ пластиката*
3. *Обмотка ПЭТ пленкой*
4. *Поясная изоляция из ПВХ пластиката*
5. *Броня из круглой стальной оцинкованной проволоки*
6. *Слой обмотки лентой нетканого полотна*
7. *Наружная оболочка из ПВХ пластиката пониженной горючести*

*Примечание: скрутка токопроводящих жил на рисунке не показана*

© 2024 ПАО «Завод Южкабель». © 2024 А. Кеворкян