7, ул. Автогенная, г. Харьков, 61099, Украина. Тел.: (+38-057) 728-1244, 728-1241. Факс: (+38-057) 728-1243, (+38-0572) 946-830
E-mail: market@yuzhcable.com.ua

106207-200010000400

ПвЭгаАкПу-20 1х400
ТУ У 31.3-00214534-017-2003

Кабели силовые одножильные с медной ТПЖ, изоляцией из сшитого полиэтилена, бронированные алюминиевой проволокой, продольной и поперечной герметизацией экрана, с усиленной наружной оболочкой из полиэтилена

Благодаря немагнитной броне, кабели работают на переменном токе
Технические требования к кабелям соответствуют IEC 60502-2

Кабели применяются для прокладки:

- *в местах, где возможны механические воздействия на кабель, в т.ч. незначительные растягивающие усилия*
- *в земле (траншеях)*
- *в сырых, частично затапливаемых помещениях*
- *в грунтах с повышенной влажностью*
- *в несудоходных водоемах*
- *на сложных участках трасс, в соответствии с ЕТУ*
- *в воздухе, в т.ч. в кабельных сооружениях, при условии обеспечения дополнительных средств противопожарной защиты*

Возможно изготовление кабелей с экструдированным полупроводящим слоем по наружной оболочке.
Пример записи при заказе:
ПвЭгаАкПу-П–20 1х400/35 ТУ У 31.3-00214534-017-2003
Экструдированный полупроводящий слой по наружной оболочке обеспечивает возможность корректного испытания кабельной линии с участками подземной прокладки в полимерных трубах.

Возможно изготовление кабелей с интегрированным волоконно-оптическим модулем.
Пример записи при заказе:
ПвЭгаАкПу-20 1х400/35 (ОМ) ТУ У 31.3-00214534-017-2003
В совокупности с системой DTS, интегрированный волоконно-оптический модуль может выполнять роль распределенного датчика температуры кабельной линии.

Возможно изготовление кабеля с герметизированной токопроводящей жилой.
Пример записи при заказе:
ПвЭгаАкПу-20 1х400/35 (г) ТУ У 31.3-00214534-017-2003

© 2024 ПАО «Завод Южкабель». © 2024 А. Кеворкян

7, ул. Автогенная, г. Харьков, 61099, Украина. Тел.: (+38-057) 728-1244, 728-1241. Факс: (+38-057) 728-1243, (+38-0572) 946-830
E-mail: market@yuzhcable.com.ua

106207-200010000400

ПвЭгаАкПу-20 1х400
ТУ У 31.3-00214534-017-2003

Кабели силовые одножильные с медной ТПЖ, изоляцией из сшитого полиэтилена, бронированные алюминиевой проволокой, продольной и поперечной герметизацией экрана, с усиленной наружной оболочкой из полиэтилена

ТЕХНИЧЕСКИЕ ХАРАКТЕРИСТИКИ

Номинальное напряжение	кВ	20
Максимальное напряжение	кВ	24
Число и номинальное сечение токопроводящих жил	мм^2	1 х 400
Толщина изоляции	мм	5.5
Минимальное сечение экрана	мм^2	35
Допустимый ток короткого замыкания по экрану минимального сечения	кА	7.1
Максимально допустимый ток короткого замыкания по токопроводящей жиле	кА	57.2
Длительно допустимые токовые нагрузки *		
• *при прокладке треугольником в воздухе*	А	845
• *при прокладке плоскостью в воздухе*	А	938
• *при прокладке треугольником в грунте*	А	590
• *при прокладке плоскостью в грунте*	А	572
Уровень частичных разрядов при номинальном напряжении, не более	pC	6
Максимально допустимая температура жилы		
• *длительно*	° C	+90
• *в аварийном режиме*	° C	+130
• *при коротком замыкании*	° C	+250
Диапазон рабочих температур	° C	-60 … +50
Минимальный радиус изгиба при прокладке	мм	880
Расчетный наружный диаметр кабеля (справочно) **	мм	55
Масса (ориентировочно)	кг/км	5800
Расчетная строительная длина кабеля и масса брутто при поставке на барабанах	м, т	No 22УД-60: 499 • 3.8 No 25УД-90: 1028 • 7.5

Примечания:

При заказе строительную длину изделия необходимо согласовывать с изготовителем

** Длительно допустимые токовые нагрузки рассчитаны для следующих условий: температура жилы 90 °С, температура воздуха 30 °С, температура грунта 20 °С, удельное тепловое сопротивление грунта 1.5 °К•м/Вт, глубина прокладки в грунте 0.8 м, при прокладке в плоскости расстояние между кабелями в свету равно диаметру кабеля, при прокладке треугольником кабели проложены вплотную, экраны заземлены на обоих концах линии*

*** Возможно отклонение наружного диаметра от расчетного до ± 10 %*

© 2024 ПАО «Завод Южкабель». © 2024 А. Кеворкян

7, ул. Автогенная, г. Харьков, 61099, Украина. Тел.: (+38-057) 728-1244, 728-1241. Факс: (+38-057) 728-1243, (+38-0572) 946-830
E-mail: market@yuzhcable.com.ua

106207-200010000400

ПвЭгаАкПу-20 1х400
ТУ У 31.3-00214534-017-2003

Кабели силовые одножильные с медной ТПЖ, изоляцией из сшитого полиэтилена, бронированные алюминиевой проволокой, продольной и поперечной герметизацией экрана, с усиленной наружной оболочкой из полиэтилена

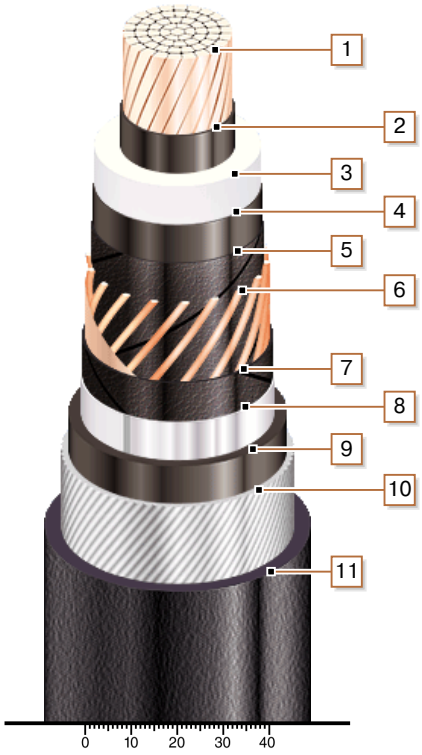

КОНСТРУКЦИЯ

1. *Медная многопроволочная уплотненная токопроводящая жила*
2. *Внутренний экструдированный полупроводящий слой*
3. *Изоляция из сшитого полиэтилена*
4. *Внешний экструдированный полупроводящий слой*
5. *Слой обмотки полупроводящей водонабухающей лентой*
6. *Медный экран*
7. *Слой обмотки полупроводящей водонабухающей лентой*
8. *Алюмополимерная лента*
9. *Экструдированная подушка из полиэтилена*
10. *Броня из алюминиевой проволоки*
11. *Усиленная наружная оболочка из полиэтилена*

© 2024 ПАО «Завод Южкабель». © 2024 А. Кеворкян