7, ул. Автогенная, г. Харьков, 61099, Украина. Тел.: (+38-057) 728-1244, 728-1241. Факс: (+38-057) 728-1243, (+38-0572) 946-830
E-mail: market@yuzhcable.com.ua

ОАрБгПн * 6 – 2.7
ТУ У 31.3-00214534-036-2004

Волоконно-оптические кабели с сердечником модульной конструкции, армированные арамидными нитями, бронированные стальной гофрированной лентой, с наружной оболочкой из полимерной композиции, не распространяющей горение

Маркообразование:
ОАрБгПн-[a]-[b] [c]6([d]x[e]+[f])-2.7
[a] центральный силовой элемент:
• *С – стальной*
• *без обозначения – диэлектрический*
[b] количество оптических волокон в кабеле, возможные значения:
• *4, 8, 12, 16, 20, 24, 30, 36, 78, 84, 90, 96*
[c] тип оптического волокна
• *E – одномодовое (ITU-T G.652B)*
• *A – одномодовые с расширенной рабочей полосой волн (ITU-T G.652D, ITU-T G.657A1)*
• *C – одномодовое с ненулевой смещенной дисперсией (ITU-T G.655)*
• *M – многомодовое с соотношением диаметров сердцевины и оболочки 50 : 125 мкм (ITU-T G.651)*
• *B – многомодовое с соотношением диаметров сердцевины и оболочки 62.5 : 125 мкм (IEC 60793-2)*
[d] 1 … 6 – количество оптических модулей в кабеле
[e] количество оптических волокон в модуле:
• *1 … 16*
[f] количество изолированных медных жил в кабеле
Оптические модули дополняются кордельными заполнителями до полного количества элементов сердечника

Возможно изготовление кабелей с двумя медными изолированными жилами дистанционного питания вместо двух кордельных заполнителей
Возможно изготовление кабелей в климатическом исполнении ХЛ
Возможно изготовление кабелей со стальным силовым элементом
Возможно изготовление кабелей с заполнением сердечника гидрофобным гелем или с «сухим сердечником» (с водоблокирующими нитями и лентами)
Возможно изготовление кабелей с количеством элементов сердечника до 18 включительно

Пример обозначения при заказе (соответствует рисунку конструкции):
ОАрБгПн-36А6(6х6)-2.7 • ТУ У 31.3-00214534-036-2004

Кабели применяются для:
• *прокладки в грунтах всех групп, в том числе в грунтах с низкой, средней и высокой коррозионной активностью и на территориях, зараженных грызунами, кроме грунтов, подвергаемых мерзлотным и другим деформациям, а также в кабельной канализации, блоках, и т.п.*
• *прокладки в местах с повышенными требованиями по пожаробезопасности*

Код пожарной безопасности в соответствии с ДСТУ 4809:2007: ПБ130122000
Изделия данной марки отвечают требованиям:
• *стойкость к распространению пламени при одиночной прокладке*
• *стойкость к распространению пламени при прокладке в пучках по категории В*
• *класс ДТк1 по дымообразующей способности при тлении неметаллических элементов (коэффициент дымообразования от 50 до 500 м²/кг)*
• *класс ДПк2 по дымообразующей способности при горении (минимальный световой поток более 60 %)*
• *класс Кк2 по коррозионной активности продуктов сгорания неметаллических элементов (количество галогеноводородов менее 150 мг/г, pH более 4.3, удельная электропроводность менее 10 мкСм/мм)*

© 2024 ПАО «Завод Южкабель». © 2024 А. Кеворкян

500602-027060004036

7, ул. Автогенная, г. Харьков, 61099, Украина. Тел.: (+38-057) 728-1244, 728-1241. Факс: (+38-057) 728-1243, (+38-0572) 946-830
E-mail: market@yuzhcable.com.ua

ОАрБгПн * 6 – 2.7
ТУ У 31.3-00214534-036-2004

Волоконно-оптические кабели с сердечником модульной конструкции, армированные арамидными нитями, бронированные стальной гофрированной лентой, с наружной оболочкой из полимерной композиции, не распространяющей горение

ТЕХНИЧЕСКИЕ ХАРАКТЕРИСТИКИ

Кол-во элементов сердечника	шт.	6
Количество оптических волокон в кабеле	шт.	4 … 96
Электрическое сопротивление изоляции оболочки, не менее	МОм • км	2000
Допустимое растягивающее усилие	кН	2.7
Допустимое раздавливающее усилие, не менее	Н/10 см	3000
Диапазон рабочих температур	°С	-40 … +60
Диапазон рабочих температур в исполнении ХЛ	°С	-60 … +60
Масса кабеля (ориентировочно)	кг/км	265
Расчетный наружный диаметр кабеля (справочно) **	мм	15
Минимальный радиус изгиба при прокладке	мм	300
Расчетная строительная длина кабеля и масса брутто при поставке на барабанах	м, т	No 12a: 2060 • 0.7 No 14: 2790 • 0.9

Примечания:

При заказе строительную длину изделия необходимо согласовывать с изготовителем

*** Возможно отклонение наружного диаметра от расчетного до ± 10 %*

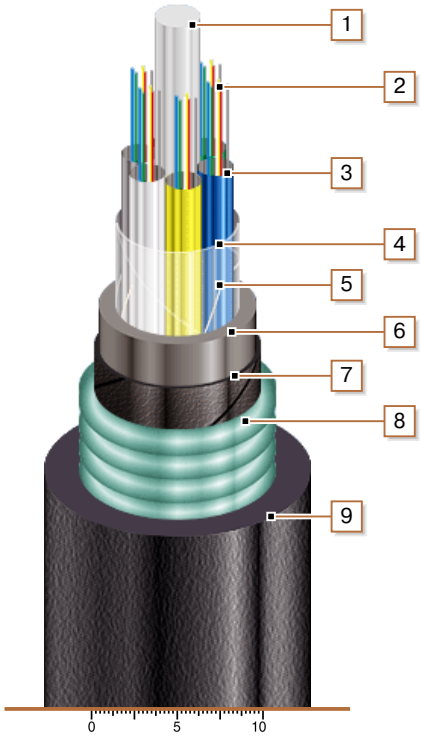

КОНСТРУКЦИЯ

1. *Центральный диэлектрический силовой элемент*
2. *Оптические волокна*
3. *Трубка волоконно-оптического модуля*
4. *Обмотка ПЭТ пленкой*
5. *Слой арамидных нитей*
6. *Внутренняя оболочка из полимерной композиции*
7. *Слой обмотки водоблокирующей лентой или нитью*
8. *Броня из гофрированной стальной ленты, ламинированной полиэтиленом*
9. *Наружная оболочка из полимерной композиции, не распространяющей горение*

Примечание: скрутка оптических модулей на рисунке не показана

© 2024 ПАО «Завод Южкабель». © 2024 А. Кеворкян