7, ул. Автогенная, г. Харьков, 61099, Украина. Тел.: (+38-057) 728-1244, 728-1241. Факс: (+38-057) 728-1243, (+38-0572) 946-830
E-mail: market@yuzhcable.com.ua

АПВнг 1 х 120
ГОСТ 6323-79, ТУ У 31.3-00214534-056:2006

Провода установочные, с алюминиевыми ТПЖ, с изоляцией из ПВХ пластиката пониженной горючести

Применяются для:

- *стационарной прокладки в осветительных и силовых сетях, а также для монтажа электрооборудования, машин, механизмов и станков на номинальное напряжение до 450 В (для сетей до 450/750 В) частотой до 100 Гц или постоянное напряжение до 1000 В*
- *прокладки в стальных трубах, пустотных каналах строительных конструкций, на лотках и др.*

Возможно изготовление проводов в климатических исполнениях ХЛ и Т

Код пожарной безопасности в соответствии с ДСТУ 4809:2007: ПБ120000000
Изделия данной марки отвечают требованиям:

- *стойкость к распространению пламени при одиночной прокладке*
- *стойкость к распространению пламени при прокладке в пучках по категории А*

ТЕХНИЧЕСКИЕ ХАРАКТЕРИСТИКИ

Номинальное напряжение	кВ	0.45
Число и номинальное сечение токопроводящих жил	мм^2	1 х 120
Толщина изоляции	мм	1.6
Диапазон рабочих температур	˚С	-40 … +50
Класс гибкости по ГОСТ 22483-77		2
Минимальный радиус изгиба при прокладке	мм	162
Наружный диаметр (номинальный, справочно)	мм	16.2
Наружный диаметр (максимальный, справочно)	мм	19
Масса (ориентировочно)	кг/км	426
Расчетная строительная длина кабеля и масса брутто при поставке на барабанах	м, т	No 10: 930 • 0.5 No 12: 1280 • 0.7

Примечания:

При заказе строительную длину изделия необходимо согласовывать с изготовителем

© 2024 ПАО «Завод Южкабель». © 2024 А. Кеворкян

280102-045001012000

7, ул. Автогенная, г. Харьков, 61099, Украина. Тел.: (+38-057) 728-1244, 728-1241. Факс: (+38-057) 728-1243, (+38-0572) 946-830
E-mail: market@yuzhcable.com.ua

АПВнг 1 х 120
ГОСТ 6323-79, ТУ У 31.3-00214534-056:2006

Провода установочные, с алюминиевыми ТПЖ, с изоляцией из ПВХ пластиката пониженной горючести

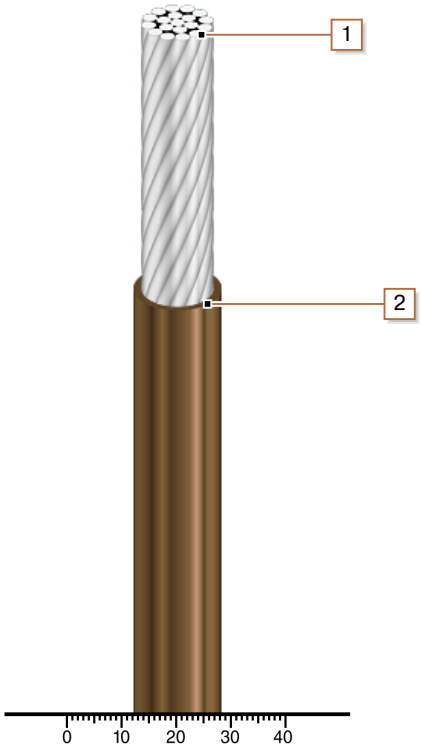

КОНСТРУКЦИЯ

1. Алюминиевая многопроволочная токопроводящая жила

2. Изоляция из ПВХ пластиката пониженной горючести

© 2024 ПАО «Завод Южкабель». © 2024 А. Кеворкян