180141-130060100000

7, ул. Автогенная, г. Харьков, 61099, Украина. Тел.: (+38-057) 728-1244, 728-1241. Факс: (+38-057) 728-1243, (+38-0572) 946-830
E-mail: market@yuzhcable.com.ua

# ППГнг-HF 3х6-1
# ТУ У 31.3-00214534-069:2012

Кабели силовые с медными ТПЖ, с изоляцией из безгалогенной полимерной композиции, с наружной оболочкой из полимерной композиции, не распространяющие горение и не содержащие галогенов

Кабели применяются для прокладки:
• *кабельных линий питания электрооборудования АС, электропроводок в офисных помещениях, оснащенных компьютерной и микропроцессорной техникой, в детских садах, школах, больницах и для кабельных линий зрелищных комплексов и спортивных сооружений*

Код пожарной безопасности в соответствии с ДСТУ 4809:2007: ПБ123122000
Изделия данной марки отвечают требованиям:
• *стойкость к распространению пламени при одиночной прокладке*
• *стойкость к распространению пламени при прокладке в пучках по категории А*
• *класс Тк3 по токсичности продуктов сгорания неметаллических элементов (показатель токсичности более 120 г/м$^3$)*
• *класс ДТк1 по дымообразующей способности при тлении неметаллических элементов (коэффициент дымообразования от 50 до 500 м$^2$/кг)*
• *класс ДПк2 по дымообразующей способности при горении (минимальный световой поток более 60 %)*
• *класс Кк2 по коррозионной активности продуктов сгорания неметаллических элементов (количество галогеноводородов менее 150 мг/г, pH более 4.3, удельная электропроводность менее 10 мкСм/мм)*

## ТЕХНИЧЕСКИЕ ХАРАКТЕРИСТИКИ

| | | |
|---|---|---|
| Номинальное напряжение | кВ | 1 |
| Число и номинальное сечение токопроводящих жил | мм$^2$ | 3 х 6 |
| Толщина фазной изоляции | мм | 1 |
| Длительно допустимые токовые нагрузки на переменном токе промышленной частоты * | | |
| • *при прокладке в воздухе* | А | 46 |
| Максимально допустимая температура жилы | | |
| • *длительно* | °С | +70 |
| • *в аварийном режиме* | °С | +90 |
| • *при коротком замыкании* | °С | +160 |
| Диапазон рабочих температур | °С | -50 … +50 |
| Минимальный радиус изгиба при прокладке | мм | 127.5 |
| Расчетный наружный диаметр кабеля (справочно) ** | мм | 17 |
| Масса кабеля (ориентировочно) | кг/км | 450 |
| Расчетная строительная длина кабеля и масса брутто при поставке на барабанах | м, т | No 12: 1130 • 0.6 |

*Примечания:*

*При заказе строительную длину изделия необходимо согласовывать с изготовителем*

** Длительно допустимые токовые нагрузки рассчитаны для следующих условий: температура воздуха плюс 25 °С, температура грунта плюс 15 °С, удельное тепловое сопротивление грунта 1.2 °К•м/Вт, глубина прокладки в грунте 0.7 м*

*** Возможно отклонение наружного диаметра от расчетного до ± 10 %*

© 2024 ПАО «Завод Южкабель». © 2024 А. Кеворкян

180141-130060100000

7, ул. Автогенная, г. Харьков, 61099, Украина. Тел.: (+38-057) 728-1244, 728-1241. Факс: (+38-057) 728-1243, (+38-0572) 946-830
E-mail: market@yuzhcable.com.ua

# ППГнг-HF 3х6-1
# ТУ У 31.3-00214534-069:2012

Кабели силовые с медными ТПЖ, с изоляцией из безгалогенной полимерной композиции, с наружной оболочкой из полимерной композиции, не распространяющие горение и не содержащие галогенов

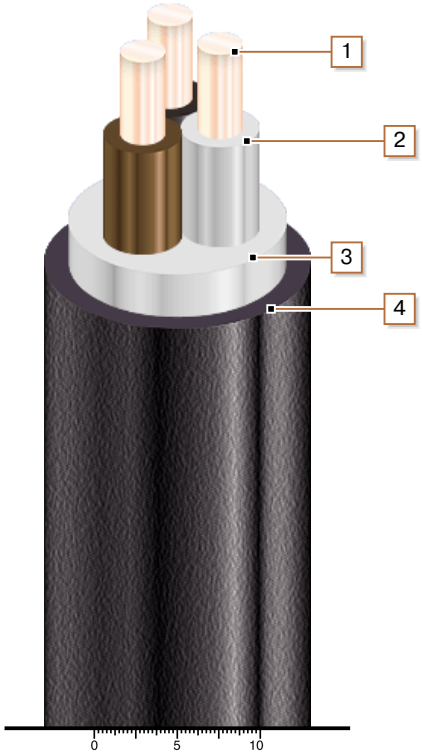


## КОНСТРУКЦИЯ

*1. Медная жила*

*2. Изоляция из безгалогенной полимерной композиции*

*3. Внутренняя оболочка из безгалогенной полимерной композиции*

*4. Наружная оболочка из полимерной композиции, не распространяющей горение и не содержащей галогенов*

*Примечание: скрутка токопроводящих жил на рисунке не показана*

© 2024 ПАО «Завод Южкабель». © 2024 А. Кеворкян