111002-110000000185

7, ул. Автогенная, г. Харьков, 61099, Украина. Тел.: (+38-057) 728-1244, 728-1241. Факс: (+38-057) 728-1243, (+38-0572) 946-830
E-mail: market@yuzhcable.com.ua

# ПвЭСПнг-110 1х185
# ТУ У 31.3-00214534-060:2011

## Кабели силовые с медной ТПЖ, изоляцией из сшитого полиэтилена, медным экраном, свинцовой оболочкой и наружной оболочкой из полимерной композиции, не распространяющие горение

Технические требования к кабелям соответствуют IEC 60840

Кабели применяются для прокладки:
- *в местах, где возможны механические воздействия на кабель, в т.ч. незначительные растягивающие усилия*
- *в помещениях, туннелях, каналах, шахтах, сухом грунте и на открытом воздухе под навесом*
- *одиночной прокладкой*

Возможно изготовление кабелей с экструдированным полупроводящим слоем по наружной оболочке.
Пример записи при заказе:
ПвЭСПнг-П–110 1х185/95 ТУ У 31.3-00214534-060:2011
Экструдированный полупроводящий слой по наружной оболочке обеспечивает возможность корректного испытания кабельной линии с участками подземной прокладки в полимерных трубах.

Возможно изготовление кабелей с интегрированным волоконно-оптическим модулем.
Пример записи при заказе:
ПвЭСПнг-110 1х185/95 (ОМ) ТУ У 31.3-00214534-060:2011
В совокупности с системой DTS, интегрированный волоконно-оптический модуль может выполнять роль распределенного датчика температуры кабельной линии.

Возможно изготовление кабеля с герметизированной токопроводящей жилой.
Пример записи при заказе:
ПвЭСПнг-110 1х185/95 (г) ТУ У 31.3-00214534-060:2011

Код пожарной безопасности в соответствии с ДСТУ 4809:2007: ПБ101122000
Изделия данной марки отвечают требованиям:
- *стойкость к распространению пламени при одиночной прокладке*
- *класс Тк1 по токсичности продуктов сгорания неметаллических элементов (показатель токсичности от 13 до 40 г/м$^3$)*
- *класс ДТк1 по дымообразующей способности при тлении неметаллических элементов (коэффициент дымообразования от 50 до 500 м$^2$/кг)*
- *класс ДПк2 по дымообразующей способности при горении (минимальный световой поток более 60 %)*
- *класс Кк2 по коррозионной активности продуктов сгорания неметаллических элементов (количество галогеноводородов менее 150 мг/г, pH более 4.3, удельная электропроводность менее 10 мкСм/мм)*

© 2024 ПАО «Завод Южкабель». © 2024 А. Кеворкян

111002-110000000185

7, ул. Автогенная, г. Харьков, 61099, Украина. Тел.: (+38-057) 728-1244, 728-1241. Факс: (+38-057) 728-1243, (+38-0572) 946-830
E-mail: market@yuzhcable.com.ua

# ПвЭСПнг-110 1х185
# ТУ У 31.3-00214534-060:2011

Кабели силовые с медной ТПЖ, изоляцией из сшитого полиэтилена, медным экраном, свинцовой оболочкой и наружной оболочкой из полимерной композиции, не распространяющие горение

## ТЕХНИЧЕСКИЕ ХАРАКТЕРИСТИКИ

| | | |
|---|---|---|
| Номинальное напряжение | кВ | 110 |
| Максимальное напряжение | кВ | 126 |
| Номинальное сечение токопроводящей жилы | мм$^2$ | 185 |
| Толщина оболочки | мм | 2.6 |
| Уровень частичных разрядов при номинальном напряжении, не более | pC | 6 |
| Максимально допустимый ток короткого замыкания по токопроводящей жиле | кА | 26.5 |
| Длительно допустимые токовые нагрузки при прокладке в воздухе * | | |
| • *треугольником с заземлением экрана с двух сторон* | А | 532 |
| • *треугольником с заземлением экрана с одной стороны или перекрестным заземлением экрана* | А | 545 |
| • *плоскостью с заземлением экрана с двух сторон* | А | 573 |
| • *плоскостью с заземлением экрана с одной стороны или перекрестным заземлением экрана* | А | 624 |
| Длительно допустимые токовые нагрузки при прокладке в грунте * | | |
| • *треугольником с заземлением экрана с двух сторон* | А | 435 |
| • *треугольником с заземлением экрана с одной стороны или перекрестным заземлением экрана* | А | 449 |
| • *плоскостью с заземлением экрана с двух сторон* | А | 422 |
| • *плоскостью с заземлением экрана с одной стороны или перекрестным заземлением экрана* | А | 468 |
| Максимально допустимая температура жилы | | |
| • *длительно* | °С | +90 |
| • *в аварийном режиме* | °С | +130 |
| • *при коротком замыкании* | °С | +250 |
| Диапазон рабочих температур | °С | -60 ... +50 |
| Минимальный радиус изгиба при прокладке | мм | 1800 |
| Расчетный наружный диаметр кабеля (справочно) ** | мм | 72 |
| Масса (ориентировочно) | кг/км | 11720 |
| Расчетная строительная длина кабеля и масса брутто при поставке на барабанах | м, т | No 22УД-60: 339 • 4.9<br>No 25УД-90: 583 • 8.4<br>No 26УД-100: ***697 • 10.0 |

*Примечания:*

*При заказе строительную длину изделия необходимо согласовывать с изготовителем*

** Длительно допустимые токовые нагрузки рассчитаны для следующих условий: температура жилы 90 °С, температура воздуха 30 °С, температура грунта 20 °С, фактор нагрузки 1.0, удельное тепловое сопротивление грунта 1.0 °К•м/Вт, глубина прокладки в грунте 1.5 м, при прокладке в плоскости расстояние между кабелями в свету равно диаметру кабеля, при прокладке треугольником кабели проложены вплотную*

*** Возможно отклонение наружного диаметра от расчетного до ± 10 %*

**** Вариант поставки на неполном барабане*

© 2024 ПАО «Завод Южкабель». © 2024 А. Кеворкян

111002-110000000185

7, ул. Автогенная, г. Харьков, 61099, Украина. Тел.: (+38-057) 728-1244, 728-1241. Факс: (+38-057) 728-1243, (+38-0572) 946-830
E-mail: market@yuzhcable.com.ua

# ПвЭСПнг-110 1х185
# ТУ У 31.3-00214534-060:2011

Кабели силовые с медной ТПЖ, изоляцией из сшитого полиэтилена, медным экраном, свинцовой оболочкой и наружной оболочкой из полимерной композиции, не распространяющие горение

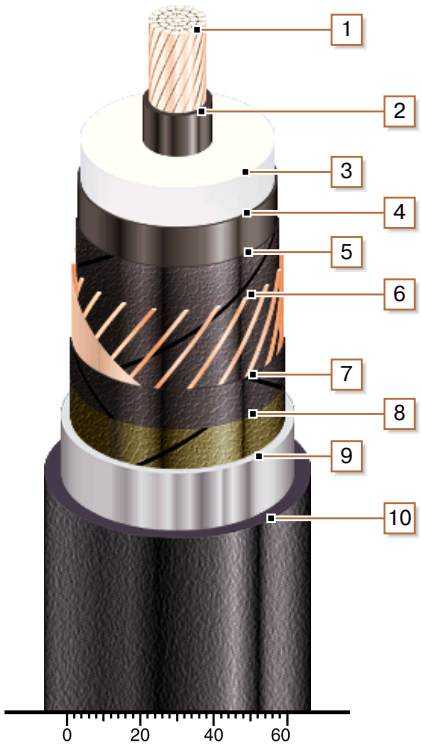


## КОНСТРУКЦИЯ

*1. Медная многопроволочная уплотненная токопроводящая жила*
*2. Внутренний экструдированный полупроводящий слой*
*3. Изоляция из сшитого полиэтилена*
*4. Внешний экструдированный полупроводящий слой*
*5. Слой обмотки полупроводящей водонабухающей лентой*
*6. Медный экран*
*7. Слой обмотки полупроводящей водонабухающей лентой*
*8. Слой обмотки полупроводящей лентой*
*9. Оболочка из свинцового сплава*
*10. Наружная оболочка из полимерной композиции, не распространяющей горение*

© 2024 ПАО «Завод Южкабель». © 2024 А. Кеворкян