110102-132000000630

7, ул. Автогенная, г. Харьков, 61099, Украина. Тел.: (+38-057) 728-1244, 728-1241. Факс: (+38-057) 728-1243, (+38-0572) 946-830
E-mail: market@yuzhcable.com.ua

# АПвЭВнгд-132 1х630
# ТУ У 31.3-00214534-060:2011

## Кабели силовые с алюминиевой ТПЖ, изоляцией из сшитого полиэтилена и наружной оболочкой из ПВХ пластиката, не распространяющие горение и с низким дымо- и газовыделением

Кабелю этой марки соответствуют аналоги иностранного производства:
АПвВнг(В)-LS (RU) • АПвВнг(А)-LS (RU)
Технические требования к кабелям соответствуют IEC 60840

Кабели применяются для прокладки:
- *в помещениях, туннелях, каналах, шахтах, сухом грунте и на открытом воздухе под навесом*
- *в пучках*
- *на объектах, где предъявляются требования к пониженному дымогазовыделению (АЭС, метрополитен, крупные промышленные объекты, высотные здания и т.д.)*

Возможно изготовление кабелей с интегрированным волоконно-оптическим модулем.
Пример записи при заказе:
АПвЭВнгд-132 1х630/95 (ОМ) ТУ У 31.3-00214534-060:2011
В совокупности с системой DTS, интегрированный волоконно-оптический модуль может выполнять роль распределенного датчика температуры кабельной линии.

Возможно изготовление кабеля с герметизированной токопроводящей жилой.
Пример записи при заказе:
АПвЭВнгд-132 1х630/95 (г) ТУ У 31.3-00214534-060:2011

Код пожарной безопасности в соответствии с ДСТУ 4809:2007: ПБ132121000
Изделия данной марки отвечают требованиям:
- *стойкость к распространению пламени при одиночной прокладке*
- *стойкость к распространению пламени при прокладке в пучках по категории В*
- *класс Тк2 по токсичности продуктов сгорания неметаллических элементов (показатель токсичности от 40 до 120 г/м$^3$)*
- *класс ДТк1 по дымообразующей способности при тлении неметаллических элементов (коэффициент дымообразования от 50 до 500 м$^2$/кг)*
- *класс ДПк2 по дымообразующей способности при горении (минимальный световой поток более 60 %)*
- *класс Кк1 по коррозионной активности продуктов сгорания неметаллических элементов (количество галогеноводородов менее 150 мг/г, pH менее 4.3, удельная электропроводность более 10 мкСм/мм)*

© 2024 ПАО «Завод Южкабель». © 2024 А. Кеворкян

110102-132000000630

7, ул. Автогенная, г. Харьков, 61099, Украина. Тел.: (+38-057) 728-1244, 728-1241. Факс: (+38-057) 728-1243, (+38-0572) 946-830
E-mail: market@yuzhcable.com.ua

# АПвЭВнгд-132 1х630
# ТУ У 31.3-00214534-060:2011

Кабели силовые с алюминиевой ТПЖ, изоляцией из сшитого полиэтилена и наружной оболочкой из ПВХ пластиката, не распространяющие горение и с низким дымо- и газовыделением

## ТЕХНИЧЕСКИЕ ХАРАКТЕРИСТИКИ

| | | |
|---|---|---|
| Номинальное напряжение | кВ | 132 |
| Максимальное напряжение | кВ | 145 |
| Номинальное сечение токопроводящей жилы | мм$^2$ | 630 |
| Минимальное сечение экрана | мм$^2$ | 95 |
| Уровень частичных разрядов при номинальном напряжении, не более | pC | 6 |
| Допустимый ток короткого замыкания по экрану минимального сечения | кА | 7.1 |
| Максимально допустимый ток короткого замыкания по токопроводящей жиле | кА | 59 |
| Длительно допустимые токовые нагрузки при прокладке в воздухе * | | |
| • *треугольником с заземлением экрана с двух сторон* | А | 810 |
| • *треугольником с заземлением экрана с одной стороны или перекрестным заземлением экрана* | А | 855 |
| • *плоскостью с заземлением экрана с двух сторон* | А | 809 |
| • *плоскостью с заземлением экрана с одной стороны или перекрестным заземлением экрана* | А | 992 |
| Длительно допустимые токовые нагрузки при прокладке в грунте * | | |
| • *треугольником с заземлением экрана с двух сторон* | А | 627 |
| • *треугольником с заземлением экрана с одной стороны или перекрестным заземлением экрана* | А | 672 |
| • *плоскостью с заземлением экрана с двух сторон* | А | 576 |
| • *плоскостью с заземлением экрана с одной стороны или перекрестным заземлением экрана* | А | 707 |
| Максимально допустимая температура жилы | | |
| • *длительно* | °С | +90 |
| • *в аварийном режиме* | °С | +130 |
| • *при коротком замыкании* | °С | +250 |
| Диапазон рабочих температур (в исполнении УХЛ) | °С | -50 ... +50 |
| Диапазон рабочих температур (в тропическом исполнении) | °С | -25 ... +65 |
| Минимальный радиус изгиба при прокладке | мм | 1312 |
| Расчетный наружный диаметр кабеля (справочно) ** | мм | 82 |
| Масса (ориентировочно) | кг/км | 8780 |
| Расчетная строительная длина кабеля и масса брутто при поставке на барабанах | м, т | No 25УД-90: 420 • 5.3<br>No 26УД-100: 631 • 7.4<br>No 30УД-130: ***814 • 10.0 |

*Примечания:*

*При заказе строительную длину изделия необходимо согласовывать с изготовителем*

** Длительно допустимые токовые нагрузки рассчитаны для следующих условий: температура жилы 90 °С, температура воздуха 30 °С, температура грунта 20 °С, фактор нагрузки 1.0, удельное тепловое сопротивление грунта 1.0 °К•м/Вт, глубина прокладки в грунте 1.5 м, при прокладке в плоскости расстояние между кабелями в свету равно диаметру кабеля, при прокладке треугольником кабели проложены вплотную*

*** Возможно отклонение наружного диаметра от расчетного до ± 10 %*

**** Вариант поставки на неполном барабане*

© 2024 ПАО «Завод Южкабель». © 2024 А. Кеворкян

110102-132000000630

7, ул. Автогенная, г. Харьков, 61099, Украина. Тел.: (+38-057) 728-1244, 728-1241. Факс: (+38-057) 728-1243, (+38-0572) 946-830
E-mail: market@yuzhcable.com.ua

# АПвЭВнгд-132 1х630
# ТУ У 31.3-00214534-060:2011

Кабели силовые с алюминиевой ТПЖ, изоляцией из сшитого полиэтилена и наружной оболочкой из ПВХ пластиката, не распространяющие горение и с низким дымо- и газовыделением

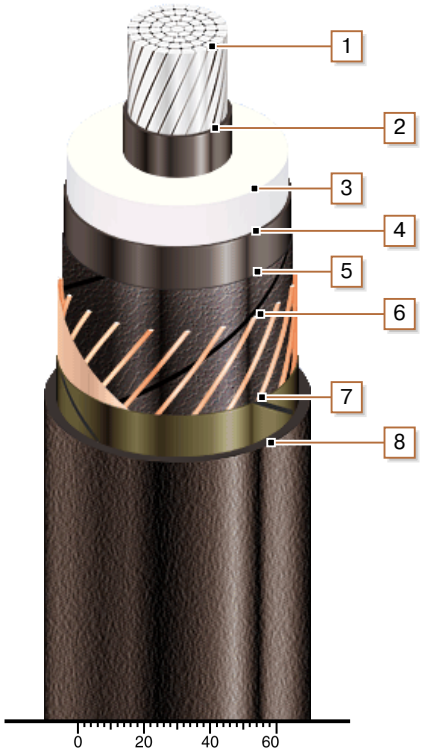


## КОНСТРУКЦИЯ

*1. Алюминиевая многопроволочная уплотненная токопроводящая жила*

*2. Внутренний экструдированный полупроводящий слой*

*3. Изоляция из сшитого полиэтилена*

*4. Внешний экструдированный полупроводящий слой*

*5. Слой обмотки полупроводящей водонабухающей лентой*

*6. Медный экран*

*7. Слой обмотки стеклолентой*

*8. Наружная оболочка из ПВХ пластиката пониженной пожароопасности*

© 2024 ПАО «Завод Южкабель». © 2024 А. Кеворкян